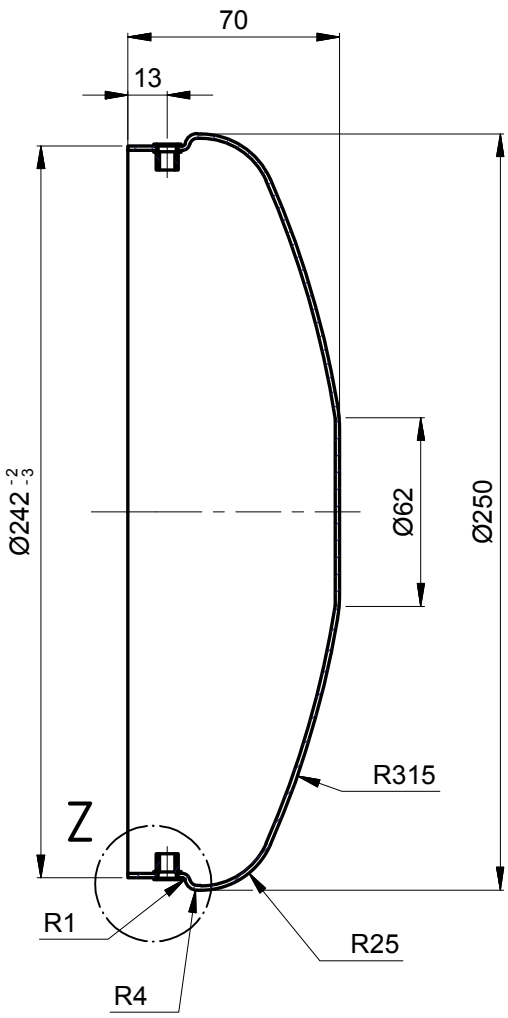

Sección A-A
Esc.: (1 : 2.5)

- Perforaciones opcionales a criterio del Metro de Medellín
- Remaches Top Roscados, se entregan por separado

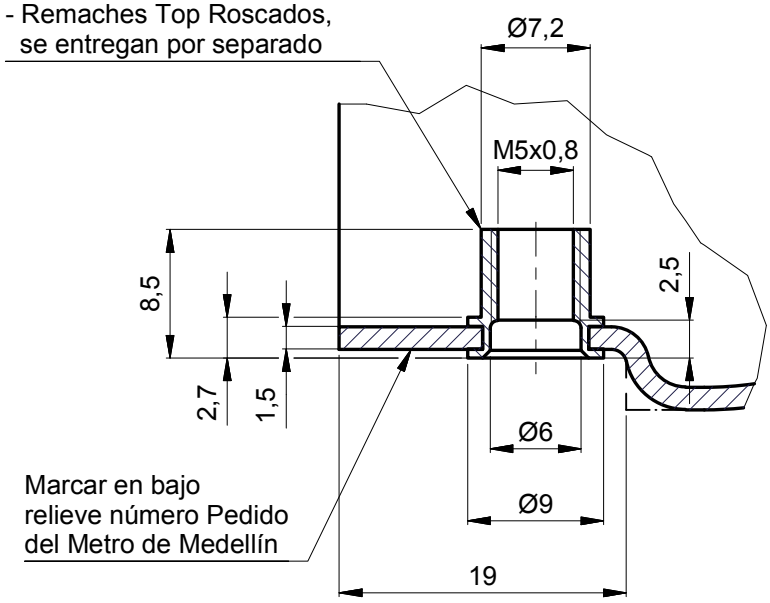

Detalle Z
Esc.: (2 : 1)

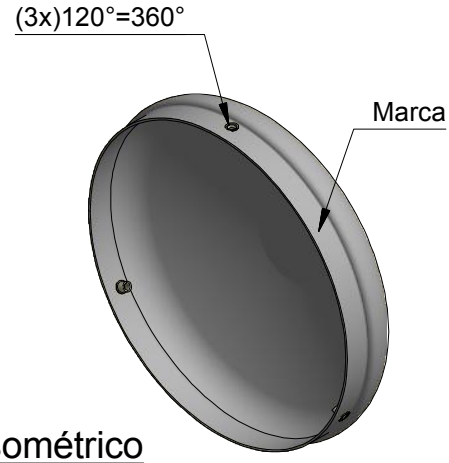

Isométrico

NOTA:

PROTECCIÓN:
- Pintura de poliuretano interior y exterior
- Color: Gris brillante
- Espesor de capa: (80-120) µm

PROCESO FABRICACIÓN:
- Repujado

EQUIVALENCIAS DE MAQUINADOS	
ANSI	DIN - ISO 1302
4	0,1
8 / 16	0,2 / 0,4
32 / 63 / 125	0,8 / 1,6 / 3,2
250 / 500	6,3 / 12,5

DIN - ISO 1302 EN MICROMETROS
ANSI EN MICROPULGADAS

smecon s.a.s. Aseguramiento Metrologico Y Control

Material:	Lamina de aluminio 1000 - 1100
Tratamiento:	Estado de entrega
Dureza:	Estado de entrega
Protección:	Ver nota
Ensayos:	Metrología, Adherencia de pintura (Ensayo de cuadrícula ASTM D4541)

VARIACIONES MÁXIMAS PERMISIBLES DIMENSIONES EN mm. ISO 2768 - m							
DE 0 A 6	DE 6 A 30	DE 30 A 120	DE 120 A 400	DE 400 A 1 000	DE 1 000 A 2 000	DE 2 000 A 4 000	Más 4 000
±0,1	±0,2	±0,3	±0,5	±0,8	±1,2	±2,0	±3,0

Elaboró	Jimmy A. Vega 2010-08-09	Dimensiones en: Milímetros (mm)	
Revisó	Marlon Vega 2015-11-18	Escala	Proyección
Aprobó	Metro de Medellín 2015-11-18	1:2,5	

Rev.	Coord.	Modificaciones	Vo.Bo.	Fecha

Sistema:	TRACCIÓN VEHÍCULO DE PASAJEROS MAN
Subsistema:	VENTILADOR DE EQUIPOS
Equipo:	MOTOR VENTILADOR
Descripción:	TAPA FRONTAL PARA ASPAS MOTOR VENTILADOR

ÁREA DE INGENIERÍA

A4	001519	1 Hoja:	1 De:
	2013-133		
Reemplaza a:	Requerimiento No.	No. Documento Ppal.	

Rev.

METRO DE MEDELLIN CALIDAD DE VIDA

ESTE PLANO Y TODA LA INFORMACIÓN EN ÉL CONTENIDA SON PROPIEDAD DEL METRO DE MEDELLÍN, EL USO INDEBIDO O LA REPRODUCCIÓN TOTAL O PARCIAL DE ESTE SIN LA PREVIA AUTORIZACIÓN DEL METRO DE MEDELLÍN PODRÁ SER DEMANDADO POR LA VIOLACIÓN A LOS DERECHOS DE AUTOR.

Formato A4 (210x297) según DIN (476 / 823) ISO 5457